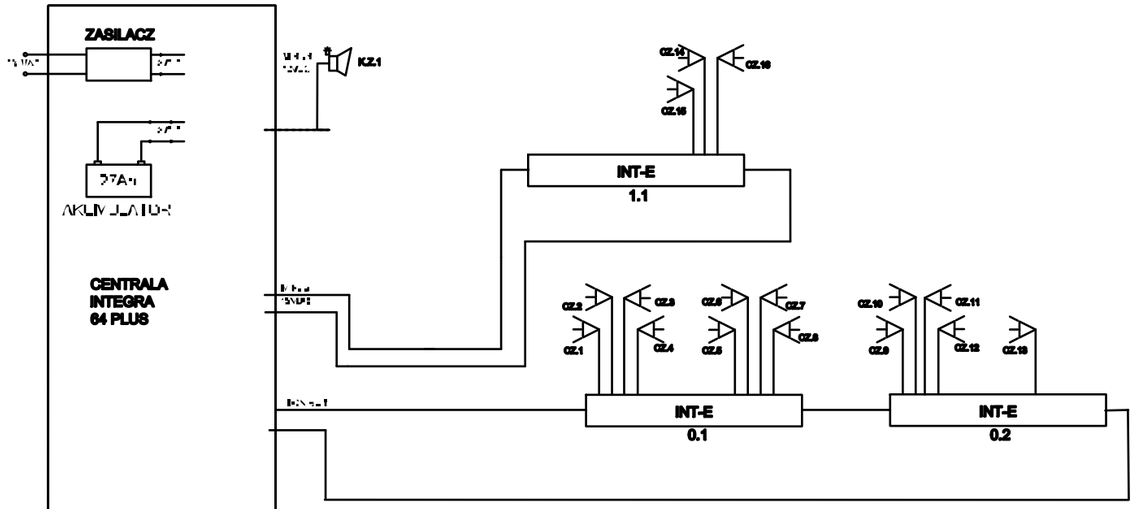

INSTALACJA ALARMOWA

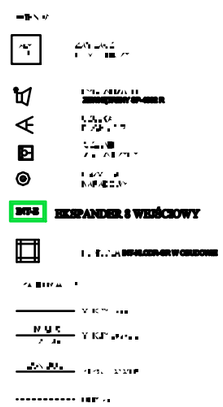

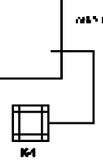

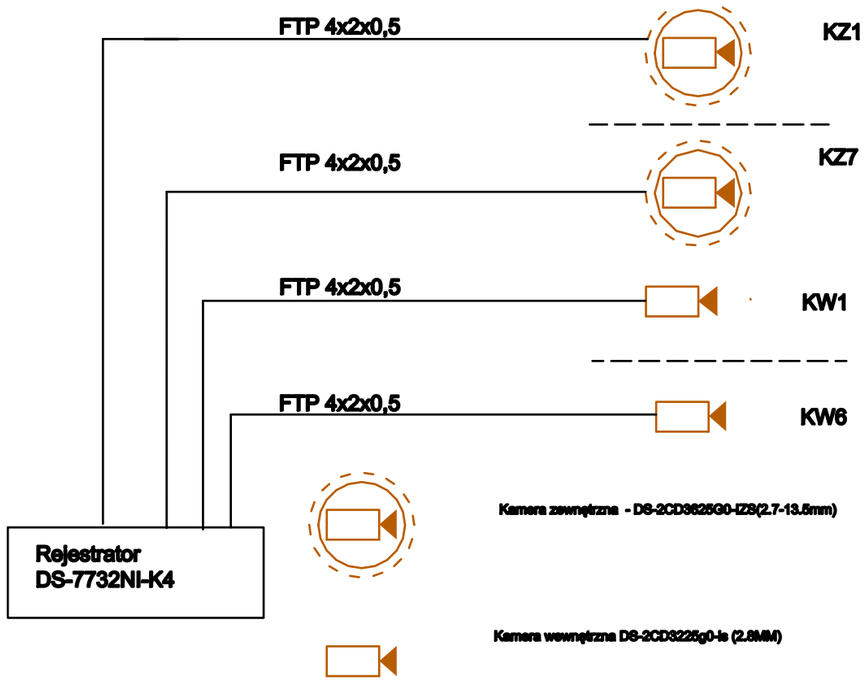

INSTALACJA MONITORINGU

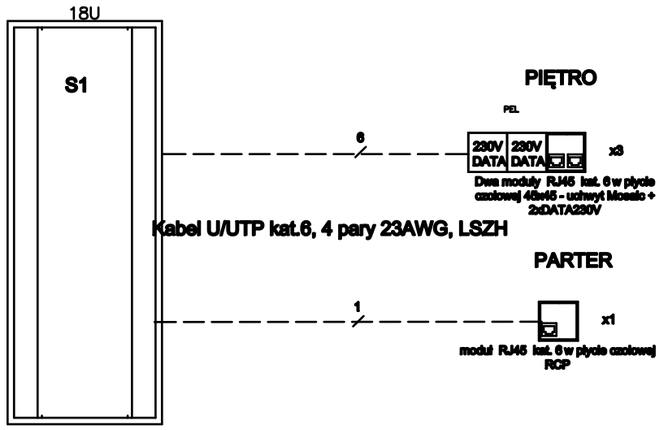

INSTALACJA KOMPUTEROWA

INWESTOR	USŁUGI MASKELNICZE "WALDI" WALDEMAR MARTINEK UL. POPIELUSZKO 20/5 35 - 326 RZESZÓW
ADRES INWESTYCJI	RZESZÓW CZĘŚĆ DZIAŁEK O NR EWID.:2484, 2485, 2486 obr. 216 STAROMIEŚCIE
TEMAT	BUDOWA BUDYNKU USŁUGOWEGO- HALI NA CZĘŚĆI DZIAŁEK O NR EWID. 2484, 2485, 2486, OBR. 216 STAROMIEŚCIE POŁOŻONEJ W RZESZOWIE PRZY UL. SZ. A. STAFIEJA
STADIUM	PROJEKT BUDOWLANY
BRANŻA	ELEKTRYCZNA
TYTUŁ RYSUNKU	SCHEMAT INSTALACJI LAN , CCTV, ALARMOWEJ
BR. ELEKTRYCZNA projektował: mgr inż. GRZEGORZ OSIOR	upr. LUB/0129/POOE/04 podpis
BR. ELEKTRYCZNA sprawdził:	upr. podpis
SKALA	NUMER RYSUNKU E11
DATA kwiecień 2020	UWAGA: